Podklad - Betónové pätky

Vonkajšie rozmery kontajnera: **240** x **598** cm

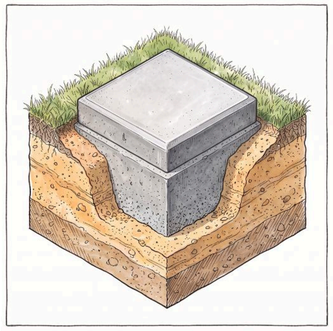

Betónové pätky

Odporúčaná šírka: 50 cm

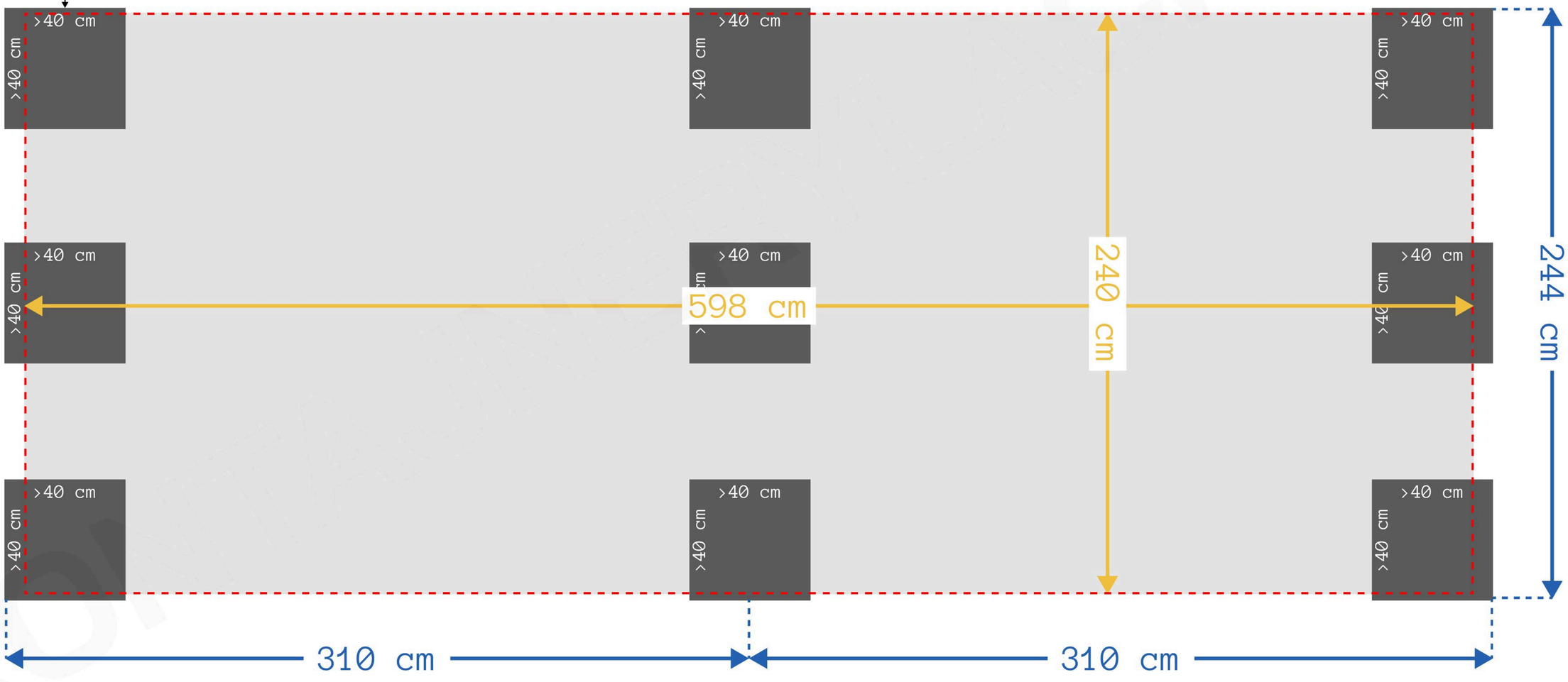

= Vonkajší rozmer kontajnera

= Indikačné rozmery podkladu

= Obrys kontajnera

Podklad - Šalovacie tvárnice

Vonkajšie rozmery kontajnera: **240** x **598** cm

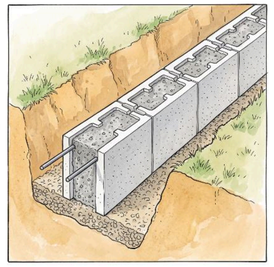

Šalovacie tvárnice

Mimimálna šírka: 20 cm

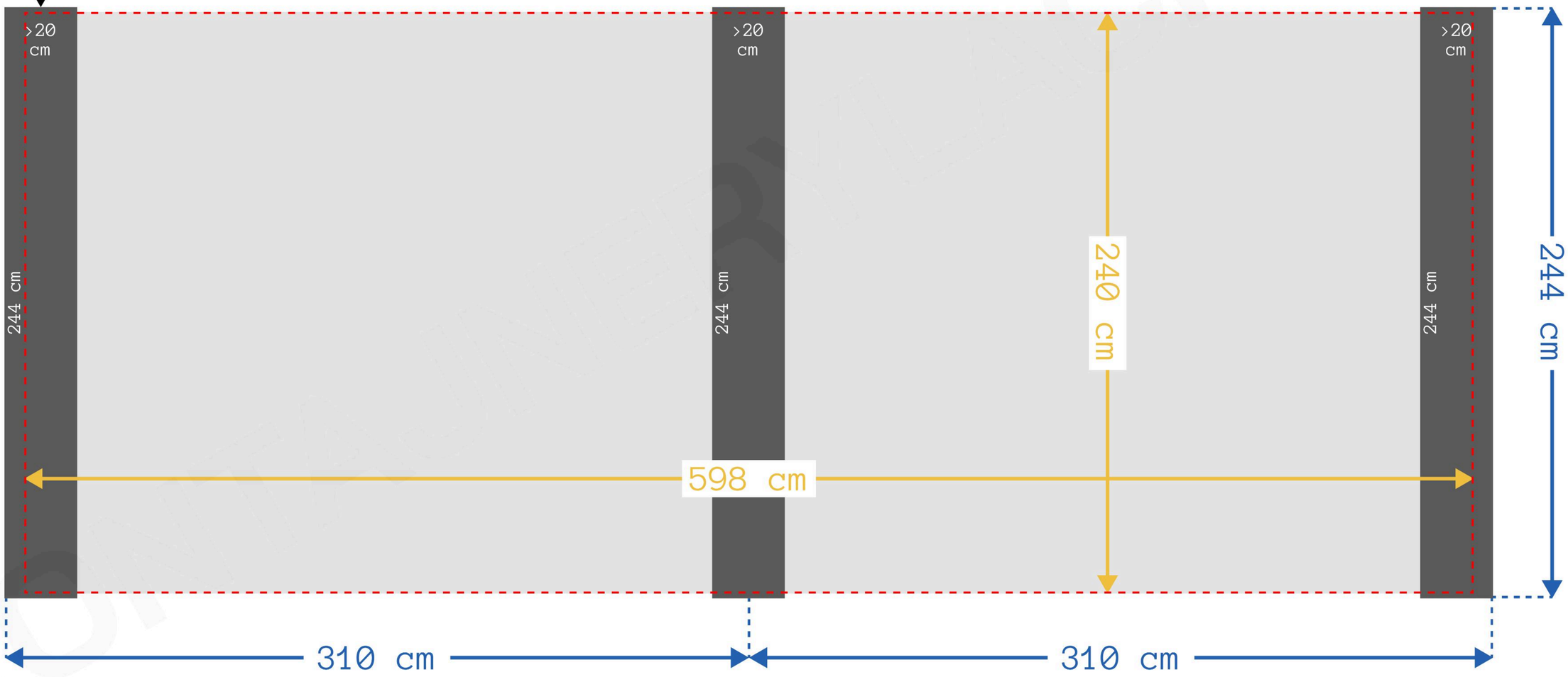

= Vonkajší rozmer kontajnera

= Indikačné rozmery podkladu

= Obrys kontajnera

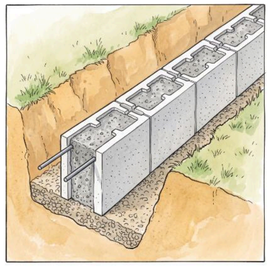

Šalovacie tvárnice

Mimimálna šírka: 20 cm

Podklad - Šalovacie tvárnice “uzavreté H”

Vonkajšie rozmery kontajnera: **240** x **598** cm

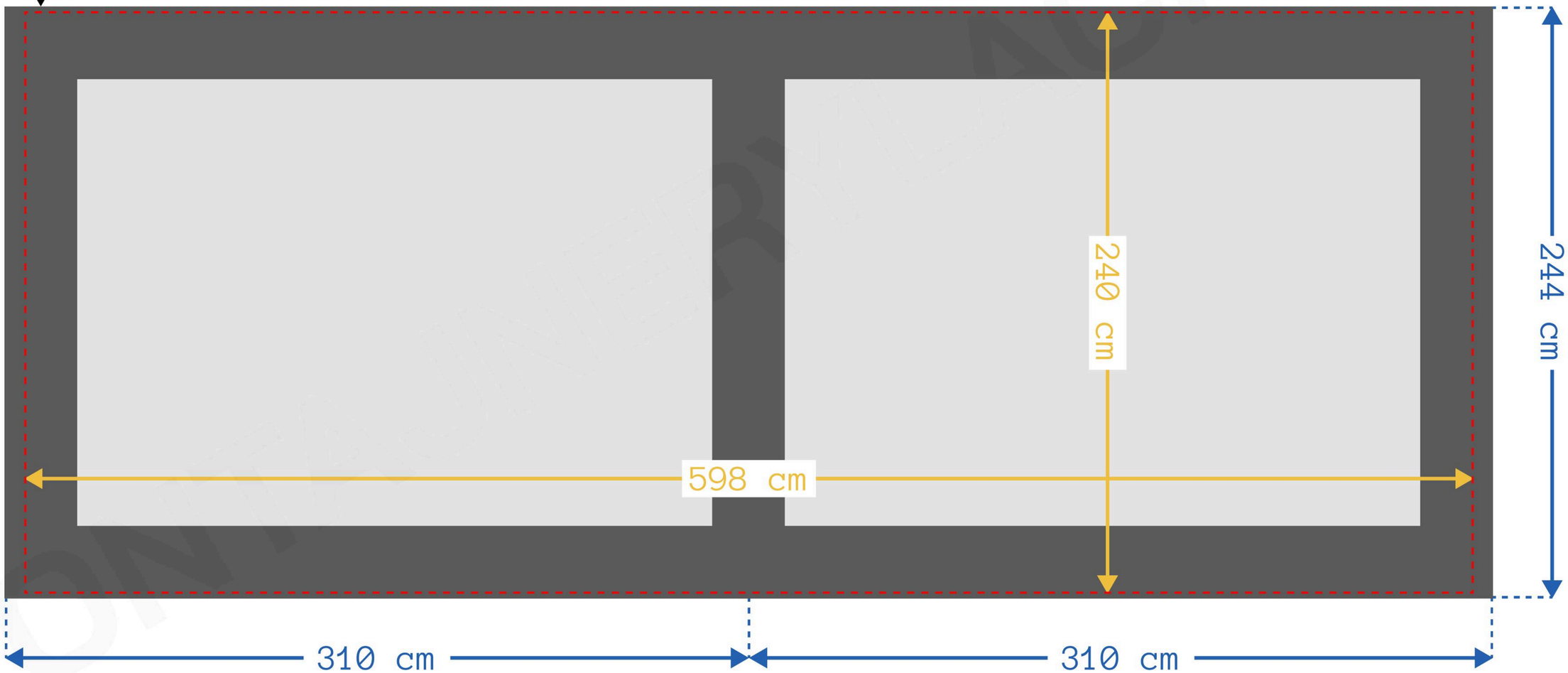

= Vonkajší rozmer kontajnera

= Indikačné rozmery podkladu

= Obrys kontajnera